# PRIRUČNIK O STANDARDIMA PRISTUPAČNOSTI

# PRIRUČNIK O STANDARDIMA PRISTUPAČNOSTI

Koalicija organizacija osoba sa invaliditetom
Tuzlanskog Kantona

Tuzla, avgust 2013.

# PRIRUČNIK O STANDARDIMA PRISTUPAČNOSTI

Autor: Suvad Zahirović

Izdavač:
Informativni centar za osobe sa invaliditetom "Lotos"
Mihajla i Živka Crnogorčevića 3, 75 000 Tuzla,
Bosna i Hercegovina

tel/fax:
+ 387 35 251 476; 251 245

Web:
www.ic-lotos.org.ba

e-mail:
ic.lotos@bih.net.ba
info@ic-lotos.org.ba

Štampa:
d.o.o. "HARFO-GRAF" Tuzla

Tiraž:
1000 primjeraka

Ovaj projekat finansira:

Sida, Švedska razvojna agencija posredstvom MyRight/Shia, Švedske organizacije osoba sa invaliditetom za međunarodnu saradnju.

"Ovaj projekat je nastao u sklopu realizacije MyRight/Shia programa „Jačanje kapaciteta organizacija osoba sa invaliditetom i stvaranje preduvjeta za bolju implementaciju UN Konvencije o pravima osoba sa invaliditetom 2011-2013 u Bosni i Hercegovini".
Shia je krovna organizacija unutar invalidskog pokreta Švedske koji rade u ime 30 organizacija članica. Zajedno ćemo provoditi međunarodnu razvojnu suradnju u Boliviji, Bosni i Hercegovini, Nepalu, Nikaragvi, Ruandi, Šri Lanki i Tanzaniji.
Cilj našeg rada je da se putem podrške projektima jačaju lokalne sestrinske organizacije za obavljanje uspješnog lobiranja za prava, jednakost i inkluziju osoba sa invaliditetom.
Posjetite nas www.myright.se "

"Ovu publikaciju je finansirala Švedska međunarodna agencija za razvoj i saradnju, Sida. Mišljenja izražena u ovom materijalu ne odražavaju neophodno i stavove Agencije Sida.
Odgovornost za sadržaj snosi isključivo autor teksta."

Ako ste zainteresovani za dodatna pitanja, saradnju ili informacije koje se odnose na oblast pristupačnosti, kontaktirajte Organizacije osoba sa invaliditetom članice koalicije:

Udruženje za pomoć u duševnoj nevolji "Fenix" TK
Izeta Sarajlića 20, Tuzla
tel/fax: 035 226 577
tk.fenix@bih.net.ba

Majke hendikepirane djece Tuzlanskog kantona
Krečanska 5, Tuzla
tel/fax: 035 282 347
ugmhd_tk@hotmail.com

Udruženje distrofičara TK
Filipa Kljajića 22, Tuzla
tel/fax: 035 251 531
distmioblast@yahoo.com

UHO žena sa invaliditetom "Lotosice" Tuzla
Peje Markovića 14/31, Tuzla
tel/fax: 035 291 041
lotosice@bih.net.ba

Udruženje paraplegičara Lukavac
Dom Kulture, Lukavac
mob. 061 293 983
pajocar@hotmail.com

Udruženje invalida Sapna
206. viteške brigade bb, Sapna
mob. 061 562 672

UG penzionera civilnih invalida I i II kategorije Srebrenik
Meše Selimovića bb, Srebrenik
mob. 061 732 236

Udruženje osoba sa invaliditetom Gradačac
R. Huseinagića 2/14
mob. 061 392 152
ui.gradacac@yahoo.com

Informativni centar za osobe sa invaliditetom "Lotos"
M. i Ž. Crnogorčevića 3, Tuzla
tel/fax: 035 251 245
035 251 476
info@ic-lotos.org.ba

# UMJESTO PREDGOVORA

Osnovna odrednica politika na kojima se zasniva razvoj društva ogleda se u uključivanju svih građana i korištenju njihovih potencijala kojima daju doprinos razvoju.
Osnovni preduslov za uključenost građana predstavlja osiguravanje nesmetanog fizičkog pristupa okruženju, javnim i privatnim građevinama, pristupa sredstvima javnog prevoza, te pristupa informacijama i uslugama koje su namijenjene građanima.
Usprkos preuzetim međunarodnim standardima i obavezama, te razvijenom političkom i zakonodavnom okviru kojim se propisuje puno poštovanje i primjena standarda u oblasti pristupačnosti, u Bosni i Hercegovini se veliki broj građana, a naročito građana sa invaliditetom, suočava sa fizičkim preprekama u korištenju okruženja, zgrada i javnog prevoza, informacija u odgovarajućim formatima i tehnikama, te usluga prilagođenih potrebama i mogućnostima korištenja od strane onih kojima su namijenjene.
Ključni razlozi ovakvog stanja ogledaju se u neprimjenjivanju zakonske regulative, nerazvijenoj svijesti odgovornih i nadležnih pojedinaca, nepostojanju sankcija za one koji ne primjenjuju ili krše zakonske odredbe i nepostojanju odgovarajućih kapaciteta za nadzor primjene standarda pristupačnosti.
Rezultat odnosa relevantnih institucija i pojedinaca ogleda se u isključenosti više od 52% građana Bosne i Hercegovine, a procenat isključenosti osoba sa invaliditetom puno je puno veći.

Ovo je najbolji pokazatelj kakvog se neiskorištenog potencijala sopstvenog razvoja BH društvo odriče.
Kako bi barem djelimično doprinijele promjeni trenutnog stanja u oblasti pristupačnosti okoline, zgrada, javnog prevoza, pristupačnosti informacija i pristupačnosti usluga, organizacije osoba sa invaliditetom udružene u Koaliciju organizacija osoba sa invaliditetom Tuzlanskog Kantona ovim priručnikom žele na razumljiv i jednostavan način publikovati standarde pristupačnosti u oblastima arhitektonske pristupačnosti, pristupačnosti informacija, te pristupačnosti usluga.
U saradnji sa različitim zainteresovanim institucijama i pojedincima želimo pokrenuti akcije koje će osigurati da pitanja koja se odnose na pristupačnost više ne budu zapostavljana, a da se razvoj Tuzlanskog Kantona oslanja na potencijale svih građana koji će biti u mogućnosti pristupiti okolišu, zgradama, sredstvima javnog prevoza, potrebnim informacijama i uslugama.
Vjerujemo da će ovaj priručnik doprinijeti boljem razumijevanju uloga i odgovornosti nadležnih institucija, ali i zainteresovanih organizacija i pojedinaca u procesu primjene standarda pristupačnosti kojima će se osigurati veća uključenost građana u razvoj zajednice, ali i stvoriti nove prilike za jednake mogućnosti i uživanje u ljudskim pravima za sve.

## Politički i zakonodavni okvir

U procesu pridruživanja Evropskoj Uniji, Bosna i Hercegovina se obavezala na primjenu najviših mogućih standarda kojima će osigurati punu uključenost građana u društvo, te osigurati jednake mogućnosti za sve i puno poštovanje ljudskih prava. U procesu dostizanja novih standarda društvenog razvoja Bosna i Hercegovina se obavezala usvojiti Strategiju socijalnog uključivanja, a čime bi bili stvoreni preduslovi za aktivno učešće najvećeg mogućeg broja građana u različitim društvenim procesima. Usvajanjem Standardnih Pravila Za Izjednačavanje Mogućnosti Za Osobe Sa Invaliditetom 2003. godine, Jedinstvene Politike U Oblasti Invalidnosti 2008. godine od strane Vijeća Ministara, te ratifikovanjem Konvencije O Pravima Osoba Sa Invaliditetom Ujedinjenih Nacija 2010. godine, Bosna i Hercegovina se obavezala na primjenu najviših međunarodnih standarda u oblasti pristupačnosti. Takvo opredjeljenje je dodatno potvrđeno usvajanjem strategija o primjeni Jedinstvene politike u oblasti invalidnosti u Bosni i Hercegovini koje su usvojene od strane oba BH entiteta. I prije usvajanja strateških dokumenata za oblast invalidnosti i u Federaciji Bosne i Hercegovine i u Republici Srpskoj doneseni su zakoni o prostornom planiranju i građenju, te podzakonska akta kojima se regulišu pitanja i standardi arhitektonske pristupačnosti. Na žalost, oblasti pristupačnosti informacija, te pristupačnosti usluga još uvijek nisu zakonima ili podzakonskim aktima na bilo kojem nivou vlasti u Bosni i Hercegovini na odgovarajući način regulisane. U okviru ovog odjeljka ćemo publikovati dijelove Konvencije o pravima osoba sa invaliditetom Ujedinjenih Nacija koji definišu obaveze država potpisnica u oblasti pristupačnosti okruženja, zgrada i sredstava javnog transporta, pristupačnosti informacija te pristupačnosti i dostupnosti službi podrške...

## Član 9.

## Pristupačnost

1. Da bi osobama sa invaliditetom omogućile da samostalno žive i u potpunosti učestvuju u svim aspektima života, države potpisnice preduzeće odgovarajuće mjere da osobama sa invaliditetom, na osnovu jednakosti sa drugima, osiguraju pristup izgrađenom okruženju, prevozu, informacijama i komunikacijama, uključujući informacijske i komunikacijske tehnologije, kao i drugim uslugama i objektima namijenjenim javnosti, kako u urbanim tako i u ruralnim sredinama. Ove mjere, koje će uključivati identifikaciju i uklanjanje prepreka i barijera pristupačnosti, između ostalog će se primjenjivati na:
(a) Zgrade, puteve, prevoz i druge unutrašnje i spoljne objekte i postrojenja, uključujući škole, stambene objekte, medicinska zdanja i radna mjesta;
(b) Informacije, komunikacije i druge usluge, uključujući elektronske usluge i službe i servise za slučaj vanrednih situacija.

2. Države potpisnice će takođe preduzeti odgovarajuće mjere kako bi:
(a) Razvile, podsticale i nadzirale primjenu minimalnih standarda i smjernica za pristupačnost zgrada i usluga otvorenih za javnost, ili namijenjenih javnosti;
(b) Osigurale da privatna lica i preduzetnici koji pružaju usluge i drže objekte otvorene za javnost, ili namijenjene javnosti, uzmu u obzir sve aspekte pristupačnosti za osobe sa invaliditetom;
(c) Pružile trening i obuku o pitanjima pristupačnosti relevantnim za osobe sa invaliditetom svim relevantnim subjektima i akterima;

(d) Obezbijedile natpise na Brajevom pismu i u lako čitljivom formatu u zgradama i drugim objektima otvorenim za javnost, ili namijenjenim javnosti;
(e) Obezbijedile druge oblike žive asistencije i posrednika, uključujući vodiče, čitače i prevodioce na gestovni jezik kako bi olakšali pristup zgradama i drugim objektima otvorenim za javnost, ili namijenjenim javnosti;
(f) Promovisale druge odgovarajuće oblike asistencije i podrške osobama sa invaliditetom kako bi im osigurale pristup informacijama;
(g) Promovisale pristup za osobe sa invaliditetom novim komunikacijskim tehnologijama i sistemima, uključujući internet;
(h) Promovisale dizajniranje, razvoj, proizvodnju i distribuciju pristupačnih informacijskih i komunikacijskih tehnologija i sistema u ranoj fazi kako bi informatičko društvo postalo pristupačno po najnižoj cijeni.

## Član 19.

## Samostalni život i uključenost u lokalnu zajednicu

Države potpisnice ove Konvencije osobama sa invaliditetom priznaju jednako pravo da žive u zajednici i uživaju pravo izbora jednako sa drugim osobama i preduzeće efektivne i odgovarajuće mjere kako bi olakšale osobama sa invaliditetom da u potpunosti uživaju ovo pravo, omogućile njihovu punu uključenost u zajednicu i učešće u životu zajednice, uključujući preduzimanje mjera kako bi osigurale da:
(a) Osobe sa invaliditetom imaju mogućnost da izaberu mjesto svog prebivanja, sa kim će i gdje će živjeti, pod

jednakim uslovima sa drugima i neće biti obavezne da žive pod određenim aranžmanima;
(b) Osobe sa invaliditetom imaju pristup spektru službi podrške u svojim domovima, ustanovama za smještaj i lokalnoj zajednici, uključujući personalne asistente, neophodne radi podrške uključenosti i životu osoba sa invaliditetom u svojim lokalnim zajednicama i sprečavanja izolacije ili isključenosti iz zajednice;
(c) Usluge u lokalnoj zajednici koje su na raspolaganju opštoj populaciji treba da budu dostupne osobama sa invaliditetom pod jednakim uslovima i da budu u skladu sa potrebama osoba sa invaliditetom.

## Standardi pristupačnosti okruženja, zgrada i sredstava javnog prevoza

Usvajanjem zakona o prostornom uređenju i građenju te odgovarajućih podzakonskih akata, u Federaciji Bosne i Hercegovine *Uredbom o prostornim standardima, urbanističko - tehničkim uvjetima i normativima za sprečavanje stvaranja arhitektonsko-urbanističkih prepreka za osobe sa umanjenim tjelesnim mogućnostima* propisani su tehnički standardi kojih se moraju pridržavati nadležne institucije, organizacije i pojedinci u procesu planiranja, projektovanja, građenja i izdavanja dozvola za korištenje prostora, javnih i privatnih objekata društvene namjene, te organizovanju javnog mjesnog i međumjesnog prevoza na način da bude dostupan osobama sa umanjenim tjelesnim, senzornim i mentalnim sposobnostima.
U ovom odjeljku ćemo prikazati najbitnije standarde pristupačnosti u oblasti uređenja okruženja, javnih zgrada i sredstava javnog transporta.

# Standardi pristupačnosti za okruženje i javne zgrade

## Javna pješačka površina

Javna pješačka površina mora biti:

1) uzdignuta u odnosu na rub ceste visine najmanje 3 cm, ili razdvojena tipskim elementom, a kada je u nivou ceste razdvojena je ogradom,

2) široka najmanje 150 cm,

3) sa ostalim pješačkim površinama povezana bez prepreka,

4) od prometnice zaštićena ogradom visine 90 cm kada se nalazi u području pojačanog pješačkog prometa (navala ljudi).

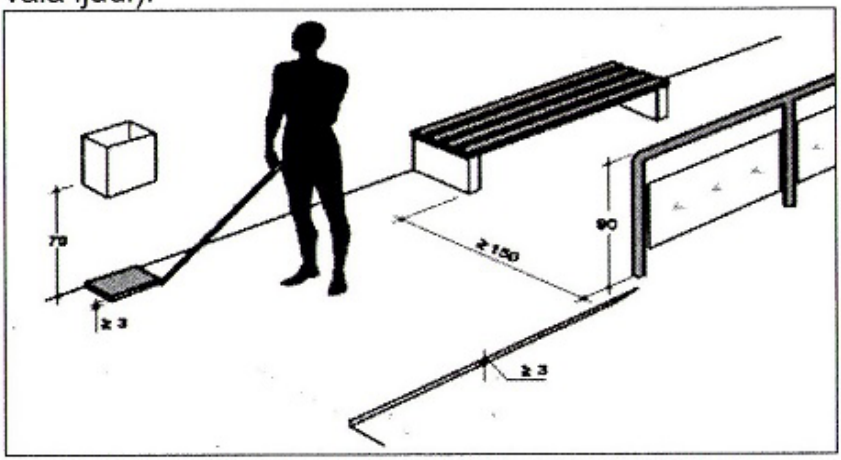


**Slika 1. Javna pješačka površina** prema Uredbi o prostornim standardima, urbanističko - tehničkim uvjetima i normativima za sprečavanje stvaranja arhitektonsko-urbanističkih prepreka za osobe sa umanjenim tjelesnim mogućnostima

Različiti nivoi javne pješačke površine međusobno se povezuju odgovarajućim elementima pristupačnosti za savladavanje visinske razlike.

Kada su različiti nivoi javne pješačke površine povezani pristupačnim liftom ili pristupačnom vertikalno podiznom platformom, obavezno se dodatno povezuju pristupačnim stepeništem.
Sva komunalna oprema (klupe, stolovi, znakovi, rasvjetni stubovi, korpe, držači za bicikl, reklamni panoi i sl.) se postavlja uz rub javne pješačke površine, tako da ne predstavlja prepreku za slijepe i slabovidne. Kada se uz javnu pješačku površinu predviđa biciklistička staza ili parkiralište, potrebno je izvesti razgraničenje od javne pješačke površine denivelacijom od najmanje 3 cm, zelenom površinom, tipskim elementom ili sl.

## Pješački prelaz

Pješački prelaz mora omogućavati ispunjavanje sljedećih uslova, odnosno imati:
1) prelaz sa trotoara na nivo ceste osiguran ukošenjem ivice uz najveći dopušteni nagib od 10%, širine najmanje 120 cm,
2) na ukošenom rubu izvedeno taktilno polje upozorenja čepaste strukture koje završava na liniji paralelnoj sa rubom ceste koja je od njega udaljena za širinu rubnog kamena, ali ne manje od 15 cm,
3) u slučaju minimalne visine trotoara od 3 cm, izvedeno taktilno polje upozorenja čepaste strukture širine najmanje 40 cm,
4) u slučaju kada je u funkciji prijelaza saobraćajnice izvan raskrsnice, taktilnu liniju vođenja širine najmanje 40 cm sa užljebljenjima okomito na saobraćajnicu, izvedenu do ukošenja ruba na prelazu, a u dužini od najmanje 110 cm.
Elementi pristupačnosti primjenjuju se na odgovarajući način na pješačkim prelazima putnog, željezničkog, trolejbuskog i tramvajskog saobraćaja, te biciklističkih staza.

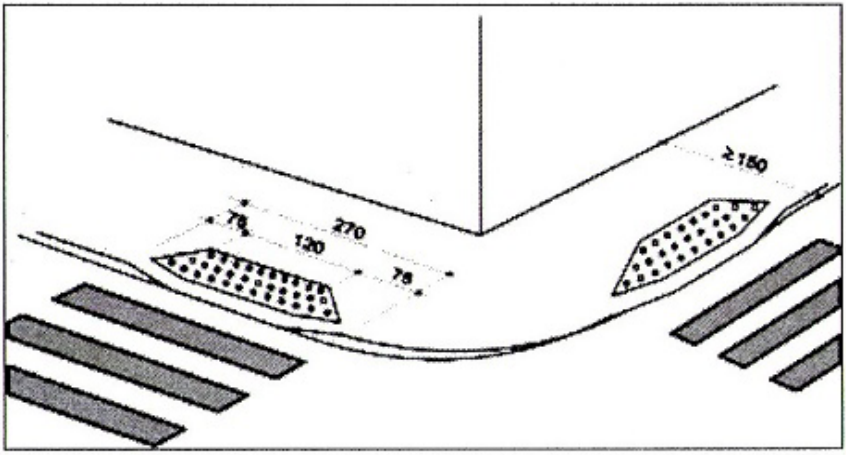


**Slika 2. Pješački prelaz** prema Uredbi o prostornim standardima, urbanističko-tehničkim uvjetima i normativima za sprečavanje stvaranja arhitektonsko-urbanističkih prepreka za osobe sa umanjenim tjelesnim mogućnostima.

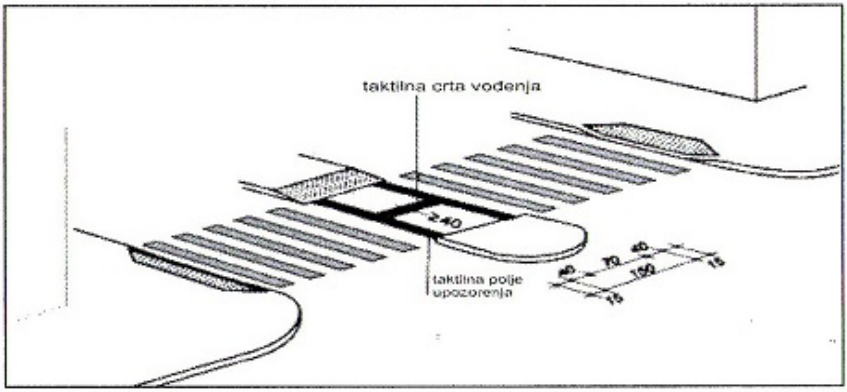


**Slika 3. Pješačko ostrvo** prema Uredbi o prostornim standardima, urbanističko-tehničkim uvjetima i normativima za sprečavanje stvaranja arhitektonsko-urbanističkih prepreka za osobe sa umanjenim tjelesnim mogućnostima.

## Pješačko ostrvo

Pješačko ostrvo mora omogućavati ispunjavanje sljedećih uslova:

1) u slučaju kada se pješačko ostrvo nalazi u nivou ceste ili se njegov nivo na mjestu prelaza spušta na nivo

ceste, tada se on 15 cm od početka i 15 cm od kraja ostrva označava taktilnim linijama upozorenja sa užljebljenjima okomitim na smjer kretanja, širine najmanje 40 cm, međusobno povezanim taktilnom linijom vođenja sa užljebljenjima u smjeru kretanja širine najmanje 40 cm,
2) u slučaju kada je pješačko ostrvo povišeno u odnosu na nivo puta, prelaz sa puta na pješačko ostrvo izvodi se ukošenjem,
3) u slučaju kada je ostrvo na mjestu prelaza spušten na nivo puta, a na povišenom dijelu se nalazi stanica autobusa, trolejbusa ili tramvaja, obavezno se izvodi ukošenje za pristup stanici.

## Raskrsnica

Raskrsnica obavezno sadrži uslove pristupačnog pješačkog prelaza i pristupačnog ostrva.

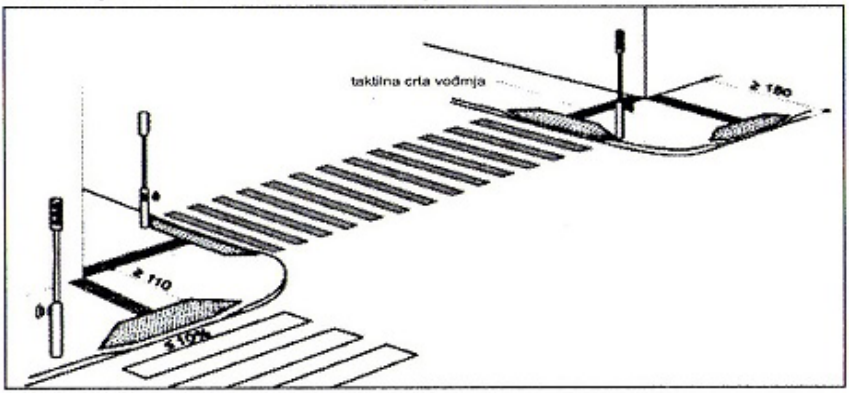


**Slika 4. Raskrsnica** prema Uredbi o prostornim standardima, urbanističko-tehničkim uvjetima i normativima za sprečavanje stvaranja arhitektonsko-urbanističkih preprека za osobe sa umanjenim tjelesnim mogućnostima.

Na raskrsnici koja se nalazi u području naselja gdje je smještena građevina u kojoj često borave slijepa i sla-

bovidna lica, pješački prelaz mora imati pristupačni semafor sa zvučnom signalizacijom i taktilne linije vođenja širine najmanje 40 cm, sa užljebljenjima okomitim na saobraćajnicu. Taktilna linija upozorenja je izvedena do ukošenja ruba na prelazu, u dužini od najmanje 110 cm, prema primjeru na slici.
Kada raskrsnicu nije moguće savladati u istom nivou, izvode se pothodnici ili nathodnici primjenom odgovarajućih elemenata pristupačnosti za savladavanje visinskih razlika.

## Semafor

Semafor mora omogućavati ispunjavanje sljedećih uslova, odnosno imati:
1) semafor koji se nalazi na prijelazu prometnice sa više od dvije saobraćajne trake u istom smjeru ima taktilni plan prijelaza,
2) semafor koji se nalazi u području gdje se nalazi građevina u kojoj često borave slijepa i slabovidna lica, ima zvučnu signalizaciju,
3) kod semafora na raskrsnici, zvučnu signalizaciju postavljenu na semafore jednog saobraćajnog pravca koja se ne preklapa sa zvučnom signalizacijom postavljenom na semafore drugog saobraćajnog pravca,
4) zvučnu signalizaciju postavljenu na semaforu koja upozorava samo na promjenu svjetla na semaforu, a ne na intenzitet saobraćaja na saobraćajnici,
5) tačkastu disperziju zvuka zvučne signalizacije postavljene na semaforu, usmjerenu tako da doziva slijepa ili slabovidna lica koja prelaze saobraćajnicu.

## Parking mjesto

Parking mjesto mora biti smješteno najbliže pristupačnom ulazu u građevinu, te mora omogućavati ispunjavanje sljedećih uslova, odnosno imati:

1) parking mjesto za parkiranje jednog putničkog vozila lica koja koristi invalidska kolica, kad se ono nalazi u nizu parking mjesta, postavljenim okomito, koso ili uzdužno u odnosu na pločnik, veličine 375 x 500 cm,

2) parking mjesto za parkiranje dva vozila koje koristi lice sa invaliditetom koje se nalazi u nizu parking mjesta okomitom veličine 625 x 500 cm sa međuprostorom širine 125 cm,

3) izlaz sa parking mjesta na pločnik ukošenim ivičnjakom nagiba najviše 10%, širine najmanje 120 cm,

4) površinu parking mjesta izrađenu od materijala koji ne otežava kretanje invalidskih kolica (šljunak, pijesak, zatravnjena površina i sl.),

5) oznaku pristupačnosti.

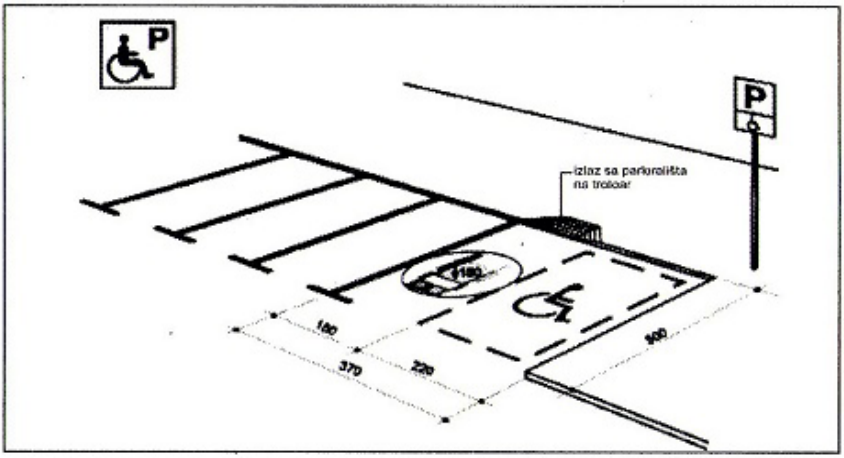


**Slika 5. Parking mjesto u nizu** prema Uredbi o prostornim standardima, urbanističko-tehničkim uvjetima i normativima za sprečavanje stvaranja arhitektonsko-urbanističkih prepreka za osobe sa umanjenim tjelesnim mogućnostima.

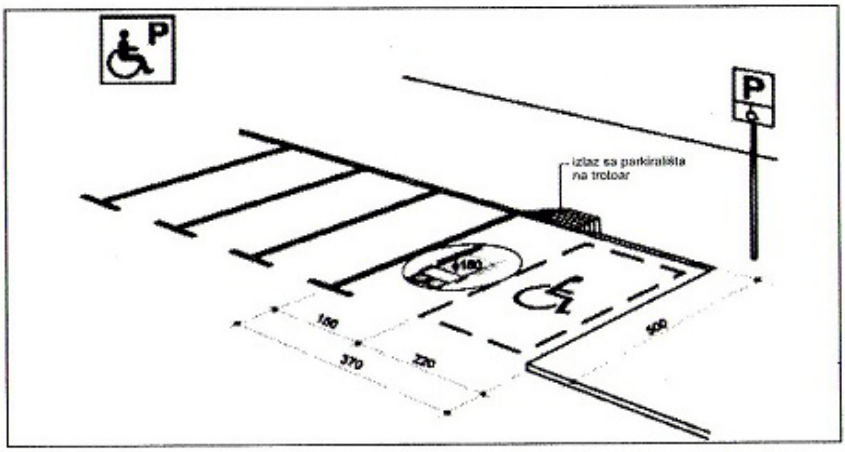


**Slika 6. Parking mjesto s međuprostorom** prema Uredbi o prostornim standardima, urbanističko-tehničkim uvjetima i normativima za sprečavanje stvaranja arhitektonsko-urbanističkih prepreka za osobe sa umanjenim tjelesnim mogućnostima.

## Stanica i peron

Stanica i peron moraju omogućavati ispunjavanje sljedećih uslova, odnosno imati:

1) dužinu stanice, odnosno perona najmanje jednaku dužini prometnog sredstva (autobus, tramvaj, trolejbus i voz) koje se zaustavlja na toj stanici, odnosno peronu, a širinu najmanje 200 cm,

2) visinu pločnika u nivou ulazne stepenice niskopodnog prometnog sredstva, a iznimno kada su u potrebi prometna sredstva s visokom prvom stepenicom, pločnik može biti i niži od prve stepenice, ali ne niži od 18 cm ispod nivoa stepenice prometnog sredstva, ako posebnim propisom kojim se uređuju uslovi građevine željezničke infrastrukture nije drukčije propisano,

3) na stanici u naselju gdje se izvodi pločnik, na mjesto prvog ulaza u prometno sredstvo izvedenu taktilnu crtu vođenja širine najmanje 40 cm i dužine 150 cm sa užljebljenjima okomitim na pravac pruge,

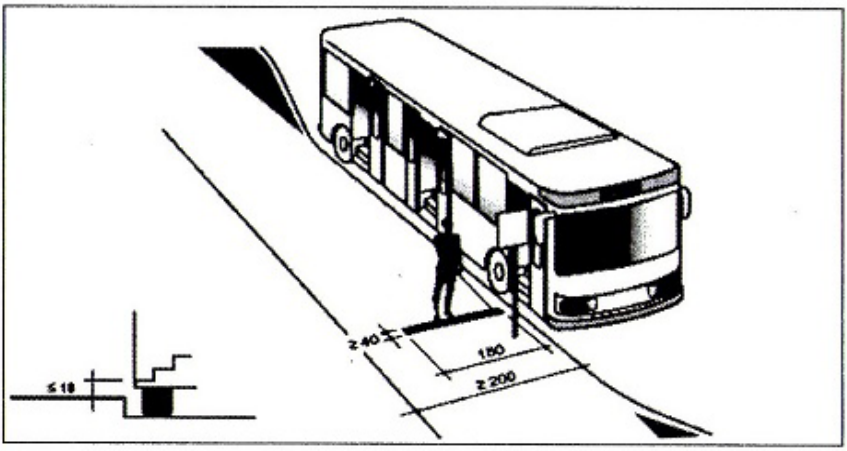


**Slika 7. Stanica s međuprostorom** prema Uredbi o prostornim standardima, urbanističko-tehničkim uvjetima i normativima za sprečavanje stvaranja arhitektonsko-urbanističkih prepreka za osobe sa umanjenim tjelesnim mogućnostima.

4) na stanicama koje se nalaze u neposrednoj blizini građevine u kojoj često borave lica sa invaliditetom taktilnu crtu vođenja postavljenu cijelom širinom pločnika,
5) na peronu voza, na udaljenosti 80 cm od ruba perona, čitavom dužinom perona postavljenu taktilnu liniju upozorenja širine 20 cm sa užljebljenjima okomitim na smjer ulaska u voz.

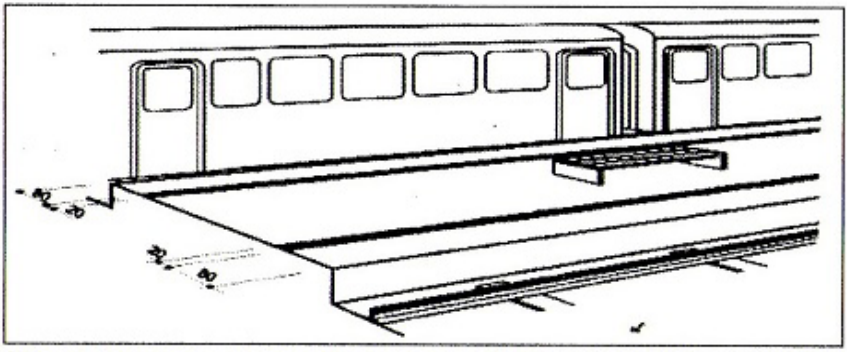

**Slika 8. Peron sa međuprostorom** prema Uredbi o prostornim standardima, urbanističko-tehničkim uvjetima i normativima za sprečavanje stvaranja arhitektonsko-urbanističkih prepreka za osobe sa umanjenim tjelesnim mogućnostima.

## Vertikalna komunikacija izvan i unutar javnih zgrada

Rampa je pristupačna ako je nagiba do 6 % i širine 90 cm, ako je rampa duža od 6 m onda mora postojati odmorište od 150 cm i ako ima rukohvat cijelom dužinom rampe.

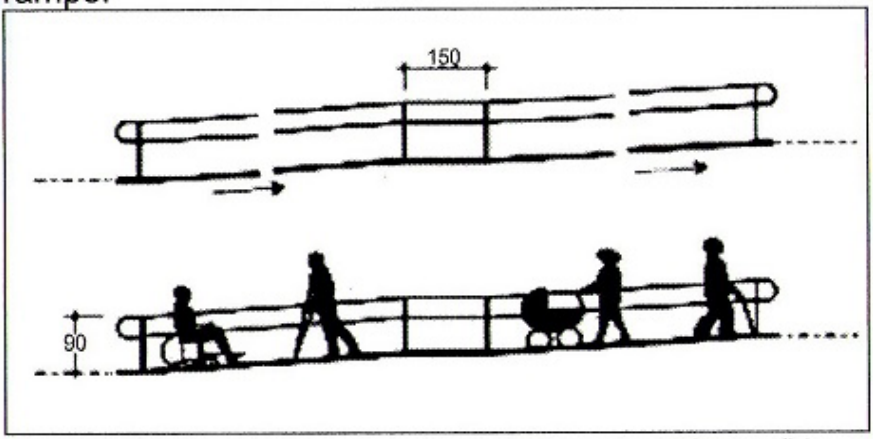


**Slika 9. Kosina** prema Uredbi o prostornim standardima, urbanističko-tehničkim uvjetima i normativima za sprečavanje stvaranja arhitektonsko-urbanističkih prepreka za osobe sa umanjenim tjelesnim mogućnostima.

Pristupačnim se smatra i stepenište koje na jednom kraju ima vertikalno podiznu platformu.
Pristupačnim se smatraju liftovi koji su dimenzije ne manje od 110 x 140 cm, vrata na liftu ne manja od 90 cm, precizno zaustavljanje na nivou etaže ne veće ili manje od 2 cm. Komandno pozivna ploča treba da bude postavljena na visini od 90 – 120 cm u unutrašnjosti lifta i ispisana na brajevom pismu, te da imaju zvučnu najavu sprata i otvaranja i zatvaranja vrata.

## Pristupačnost unutrašnjosti zgrada

Širina ulaznih vrata u objekat je veća od 90 cm, sa automatskim otvaranjem.

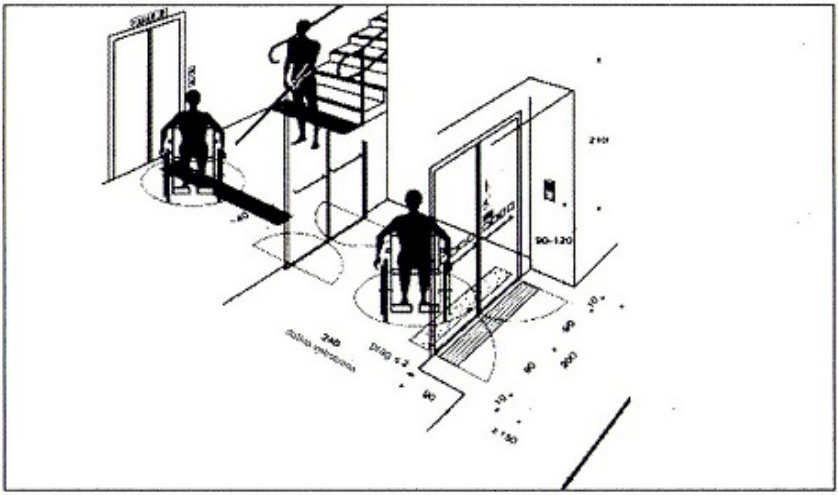

**Slika 10. Ulazni prostor** prema Uredbi o prostornim standardima, urbanističko-tehničkim uvjetima i normativima za sprečavanje stvaranja arhitektonsko-urbanističkih prepreka za osobe sa umanjenim tjelesnim mogućnostima.

Krajnja visina pulta ne smije biti veća od 85 cm, oblikovan da osoba u kolicima može prići ravno na pult i pristup pultu mora biti najmanje 50 cm upušten. Od ulaznih vrata do šaltera mora biti na podu postavljena traka najmanje širine 40 cm sa užljebima u smjeru vođenja, osiguran pristupni prostor od 150 cm. Pult za gluha, slijepa i slabovida lica mora imati komunikaciono pomagalo, a pult može biti uobičajne visine.

Oglasni pano mora biti postavljen na visini od 120 – 160 cm donjim svojim rubom.

Hodnik u objektu mora biti najmanje širine 150 cm.

Širina ulaznih vrata u ostale prostorije unutar objekta nije manja od 80 cm. Osiguran prolaz između stolova najmanje 100 cm, za najmanje 20% restorana, šank i stolovi oblikovani da osoba sa invaliditetom može ravno prići stolu ili šanku sa upustom od 50 cm, gornja visina ne smije biti veća od 85 cm.

Restoran mora imati najmanje 20% ovog inventara.
Podna obloga ne smije otežavati kretanje osobama korisnicima kolica.
Ulazna vrata u sobu moraju biti najmanje 90 cm, prostor za okretanje oko namještaja najmanje 120 cm, prostor za manevrisanje u sobi najmanje 150 cm, balkonska vrata i prozori sa pristupačnim kvakama postavljenim na visini od 90 – 120 cm, prekidači za svjetlo postavljeni u rasponu od 90 -120 cm.

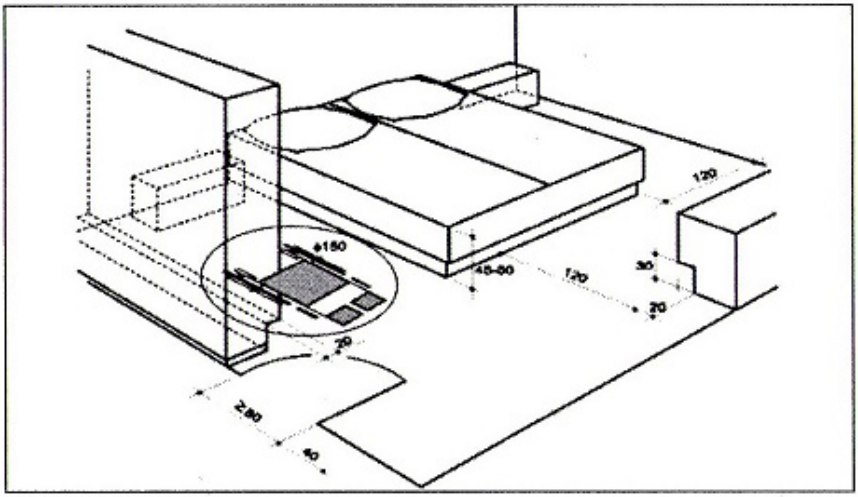


**Slika 11. Soba** prema Uredbi o prostornim standardima, urbanističko-tehničkim uvjetima i normativima za sprečavanje stvaranja arhitektonsko-urbanističkih prepreka za osobe sa umanjenim tjelesnim mogućnostima.

Vrata na WC-u moraju biti ne manje od 90 cm širine, wc školjka mora biti visine od 45 – 50 cm, uz wc školjku dva sklopiva držača za ruke dužine 90 cm na visini od 80 – 90 cm, prilagođen umivaonik na visini 80 cm, jednoručnu slavinu ili senzorsko otvaranje vode, širina WC-a mora biti dovoljna za manevrisanje invalidskim kolicima, krug prečnika najmanje 105 cm, ogledalo – nagibno na visini od 100 cm, vješalica za odjeću na visini od 120 cm.

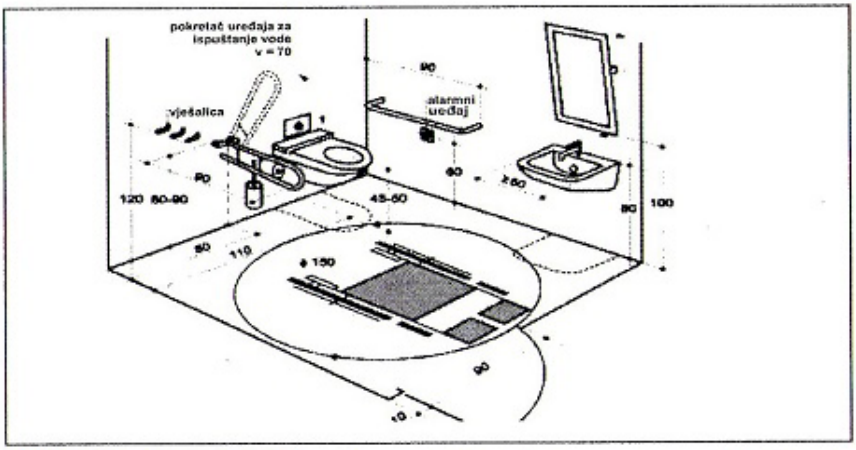


**Slika 12. WC** prema Uredbi o prostornim standardima, urbanističko-tehničkim uvjetima i normativima za sprečavanje stvaranja arhitektonsko-urbanističkih prepreka za osobe sa umanjenim tjelesnim mogućnostima.

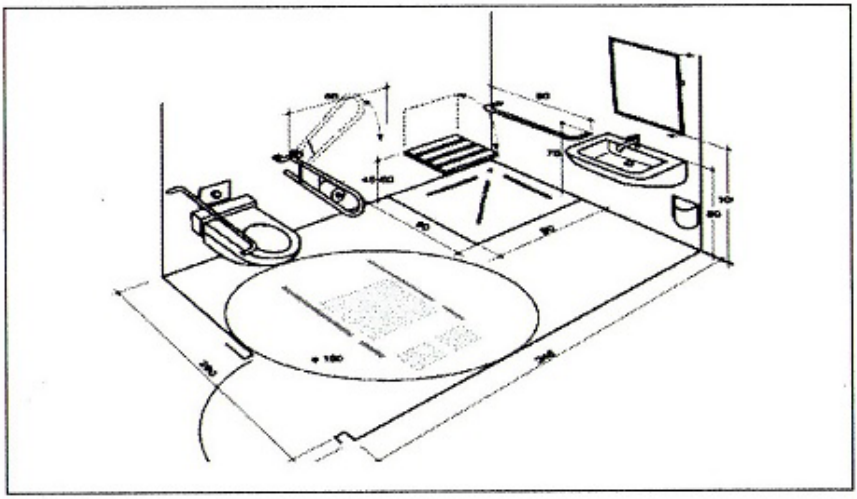

**Slika 13. Kupatilo** prema Uredbi o prostornim standardima, urbanističko-tehničkim uvjetima i normativima za sprečavanje stvaranja arhitektonsko-urbanističkih prepreka za osobe sa umanjenim tjelesnim mogućnostima.

Ulazna vrata u kupatilo moraju biti najmanje 80 cm, standardnu kadu visine gornjeg ruba najviše 50 cm, ili prostor za tuširanje bez kabine veličine najmanje 90 x 90 cm

ili prilagođenu kadu za osobe sa invaliditetom sa vratima na prednjoj ili bočnoj strani.
Držač za ruke uz kadu na visini 80 - 90 cm, odnosno držač uz prostor za tuširanje na visini od 75 cm. U prostoru za tuširanje potrebno je vodootporno sjedalo na visini 45 - 50 cm od poda. Sva oprema mora biti dostupna iz invalidskih kolica, a koja ne smeta kretanju, pričvršćena na zidu.

## Pristupačne informacije i komunikacije

Kako bi se osiguralo da sve osobe sa invaliditetom imaju jednak pristup okolini, sredstvima javnog prevoza, različitim uslugama, neophodno je osigurati odgovarajuće informacije u formatima i tehnikama koje upotrebljavaju osobe sa invaliditetom, ali i osigurati komunikacijske tehnologije ili osobe koje će osigurati nesmetanu komunikaciju sa pojedincima kojima su ovi različiti vidovi komunikacija potrebni.

## Informacije na Brajevom pismu namijenjene slijepim osobama

Kako bi se osigurala dostupnost informacija na Brajevom pismu za slijepe neophodno je osigurati:
Da informacije budu napisane Brajevim pismom, a da se za ovako pripremljene informacije odrede / koriste najuobičajenija i najlakše dostupna mjesta slijepim osobama. Također, informacije trebaju biti napisane standardizovanim Brajevim pismom, a kako bi ih mogao koristiti najveći mogući broj slijepih osoba. Informacije koje su obimnije, a čija se dostupnost želi osigurati na Brajevom pismu, trebaju biti dostupne na upit, a osobe kojima data informacija nije više neophodna, istu bi trebale vratiti kako bi se osiguralo korištenje od strane drugih zainteresovanih

slijepih osoba. Također, za pripremu informacija namijenjenih slijepim osobama, neophodno je osigurati saradnju sa organizacijama slijepih, a kako bi se osiguralo da se u pripremi informacije vodi računa o potrebama i specifičnostima slijepih osoba. Potrebno je promovisati dostupnost informacija na Brajevom pismu kroz njihovo korištenje na proizvodima namijenjenim svim građanima, a čime bi se osiguralo jednostavnije i samostalno korištenje istih od strane slijepih osoba.

## Informacije na uvećanom tisku

Potrebno je osigurati da informacije budu štampane u bojama koje su lako uočljive i jednostavne za prepoznavanje i čitanje;

Potrebno je osigurati da slova koja se koriste budu dovoljne veličine, a da se za ispis slova koriste jednostavni fontovi;

Potrebno je osigurati odgovarajući kontrast boje slova i boje podloge na kojoj su informacije ispisane;

Također, neophodno je osigurati odgovarajuće osvjetljenje kako bi informacije napisane uvećanim tiskom mogle biti vidljive i dostupne;

Ako se koristi uvećani tisak za štampanje informacija na papiru, potrebno je osigurati da ovako odštampane informacije budu u formatima koje je lako nositi i kojima se može jednostavno manipulisati. Potrebno je uvesti u upotrebu bar kod čitače sa velikim displejima u velikim tržnim centrima, a čijom bi se upotrebom osigurala dostupnost informacija o različitim proizvodima za osobe koje koriste uvećani tisak kao način pristupa informacijama.

## Glasovne i druge zvučne informacije

U slučajevima kad nije moguće osigurati informacije na brajevom pismu ili na neki drugi dostupan način, neophodno je osigurati prosljeđivanje informacija glasom ili zvučnim signalima.
Informacije koje se prosljeđuju glasom trebaju biti razumljive, sažete, dovoljno glasne, poslane na jeziku ili jezicima kojima se služe mogući korisnici informacija.
Ukoliko se glasovne informacije distribuiraju u prostorima u kojima postoji više različitih izvora zvuka,
potrebno je glasovne informacije najaviti nekim prepoznatljivim zvučnim signalom.

## Informacije pripremljene u formatu za jednostavno čitanje

Sve informacije namijenjene javnosti moraju biti pripremljene u jednostavnim formatima, a što podrazumijeva da su razumljive najvećem mogućem broju potencijalnih korisnika bez dodatnih pojašnjavanja ili tumačenja.
Ovo se odnosi i na različite vrste opreme koja je namijenjena za korištenje od strane samih korisnika, a što podrazumijeva pojednostavljene i sigurne operacije i dovoljno vremena za razumijevanje pojedinih instrukcija ili uputa za sve naredne korake koje u rukovanju određenom tehnologijom u nizu treba poduzeti.

## Informacije obezbijeđene na znakovnom jeziku ili nekim drugim neverbalnim vidovima komunikacije.

U svim javnim institucijama, a naročito zdravstvenim, obrazovnim, javnim službama za potrebe građana, neophodno je osigurati i dostupnost informacija na znako-

vnom jeziku za osobe oštećenog sluha. Ovo se naročito odnosi na one informacije ili vidove komunikacije koji se ne mogu pravovremeno osigurati na pisani ili neki drugi način.
Za sve informacije koje se prevode na znakovni jezik je bitno da se osigura dovoljno preduslova da bi osoba kojoj se prevodi mogla vidjeti i razumjeti sadržaj informacija koje se prevode. Za slučaj da javne ustanove i institucije nemaju stalno uposlene tumače znakovnog jezika, potrebno je osigurati mogućnost njegovog osiguravanja, bilo najavom dolaska osobe kojoj je usluga tumača znakovnog jezika potrebna, bilo osiguravanjem pokrivanja troškova tumača znakovnog jezika kojeg osoba oštećenog sluha sama obezbijedi

## Pristupačnost i dostupnost usluga

Kako bi se osiguralo da potrebne usluge budu dostupne i pristupačne svim osobama sa invaliditetom kojima su neophodne, a obzirom na dosadašnje načine podrške koji su se bazirali isključivo na novčanim davanjima, neophodno je osigurati:

• Sprovođenje kampanja o koristi usluga za podršku osobama sa invaliditetom i prednostima koje usluge imaju u odnosu na dosadašnje vidove podrške;
• Kampanje bi trebale biti vođene od strane državnih institucija, a uz aktivno sudjelovanje organizacija osoba sa invaliditetom;
• Informacije o dostupnim uslugama i načinima pristupanja svakoj pojedinoj usluzi trebaju biti osigurane u pristupačnim formatima, tehnikama, i na mjestima i pod okolnostima dostupnim osobama sa invaliditetom;
• Potrebno je osigurati arhitektonsku pristupačnost uslugama koje se osiguravaju;

• Neophodno je obezbijediti jednaku dostupnost usluga za sve osobe sa invaliditetom u urbanim i ruralnim područjima, te jednaku dostupnost usluga za muškarce i žene sa invaliditetom vodeći računa o potrebi prilagođavanja usluga muškarcima i ženama sa invaliditetom;
• Potrebno je omogućiti dostupnost usluga svim starosnim skupinama osoba sa invaliditetom, a vodeći računa o specifičnosti svake pojedine skupine i prilagođavanja usluga koje se isporučuju tim skupinama, a sa naročitom pažnjom na usluge namijenjene djeci najmlađe dobi i starijim osobama;
• Potrebno je osigurati dizajniranje usluga koje će uzeti u obzir specifičnosti različitih kategorija osoba sa invaliditetom (osobe sa fizičkim, mentalnim, psihičkim i senzornim oštećenjima).

U izboru usluga koje bi trebalo osigurati za osobe sa invaliditetom trebalo bi se voditi računa o rezultatima prethodno napravljenih istraživanja, uzeti u obzir društvene i finansijske efekte uvođenja pojedinih usluga, uzeti u obzir efekte koje bi uvođenje određene usluge imalo na poboljšanje kvaliteta života osoba sa invaliditetom.

Moguće oblasti u kojima bi usluge za osobe sa invaliditetom trebale biti razvijene, ali i mogle rezultirati povećanjem socijalne uključenosti korisnika tih usluga, su:
• Podrška u samostalnom življenju (prevencija smještaja osoba sa invaliditetom u institucije i deinstitucionalizacija);
• Personalna asistencija;
• Planiranje usmjereno na osobu;
• Centri za dnevni boravak za djecu i osobe sa invaliditetom(okupaciona terapija, usvajanje osnovnih životnih vještina, samozastupanje, samoodređenje);

- Savjetovanje, pristupačne informacije;
- Podrška u inkluzivnom obrazovanju;
- Razvijanje novih vještina;
- Podrška u zapošljavanju;
- Socijalno stanovanje / stanovanje uz podršku;
- Rehabilitacijske usluge;

Usluge za podršku osobama sa invaliditetom bi trebale da omoguće direktno zadovoljavanje predhodno definisanih individualnih potreba osoba sa invaliditetom kroz organizovane oblike usluga u lokalnoj zajednici uz učešće različitih aktera, a na temelju prethodno ispunjenih kriterija koji garantuju kvalitet i dostupnost i pristupačnost svake pojedine usluge svim osobama sa invaliditetom kojima je ona potrebna.

BESPLATAN
PRIMJERAK

KynDysry

**KOALICIJA ORGANIZACIJA OSOBA SA INVALIDITETOM TK**

MYRIGHT
EMPOWERS PEOPLE WITH DISABILITIES